HOSHIZAKI

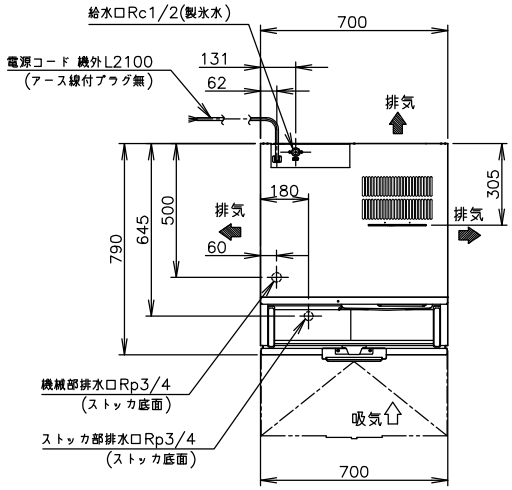

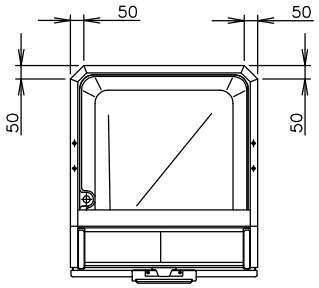

ストッカ上面図

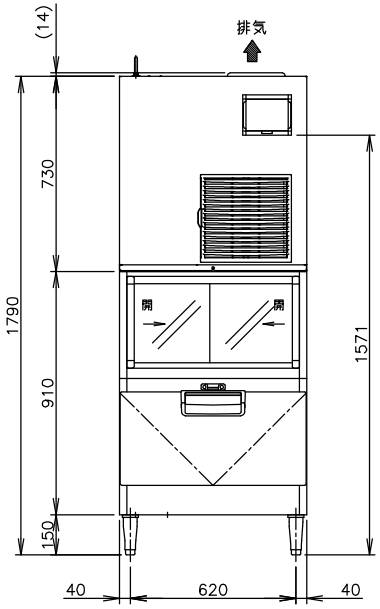

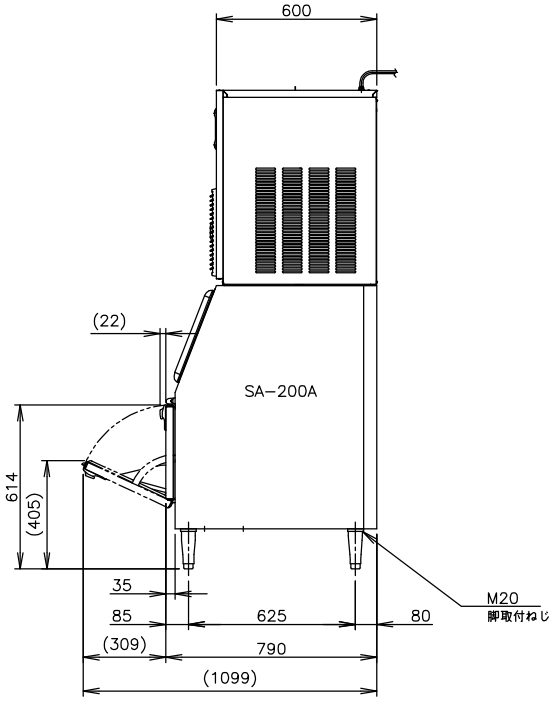

製品名	ホシザキチップアイスメーカー
形名	CM-300AK-SA
電源	三相200V 50/60Hz 容量1.9kVA(5.5A)
電流	運転電流 3.4/3.6A 電動機定格電流 3.2/3.4A 始動電流 20/19A
消費電力	電動機定格消費電力 865/1035W(力率74/81%) 電熱装置定格消費電力 36W 製氷時消費電力 900/1065W
製氷能力	280/300kg/d (室温20℃ 水温15℃ 50/60Hz) 220/240kg/d (室温30℃ 水温25℃ 50/60Hz)
氷の形状	圧縮フレーク状氷片(チップアイス)
貯氷量	約145kg(自然落下時約130kg)
消費水量	約0.29/0.31m³/d (室温20℃ 水温15℃ 50/60Hz) 約0.23/0.25m³/d (室温30℃ 水温25℃ 50/60Hz)
外形寸法	幅700(+20)×奥行790(+20)×高さ1790上部給水管+120)※
放熱量	1950/2260W (50/60Hz)
外装	ステンレス鋼板、亜鉛鉄板(後板) フッ素プレコートステンレス鋼板(フロントパネル)
ストッカ	外装 ステンレス鋼板、亜鉛鉄板(後板・底板) フッ素プレコートステンレス鋼板(扉) 内装 ABS樹脂、断熱材:硬質ポリウレタン一体発泡
製氷方法	製氷筒内氷膜式(圧縮フレークタイプ)
給水方式	水道直結方式 Rc1/2(機械上面)
排水方式	Rp3/4×2(ストッカ底面)
圧縮機	全密閉形
凝縮器	フィン&チューブ形 強制空冷式
冷却器	製氷筒外側面 冷却パイプ密着巻(ハンダメッキ仕上)
冷媒制御	温度式膨張弁
冷媒	R404A
貯氷制御	貯氷検知板とリードスイッチによる(遅延タイマ付)
製氷水量制御	フロートスイッチ電磁弁連動方式
電気回路保護	漏電遮断器、アース線、ヒューズ5A(制御回路)、低電圧検知
冷媒回路保護	サーミスタによる凝縮温度検知(自動復帰)
機構部保護	リードスイッチ(手動復帰)、ギヤモータ回転検知(手動復帰)
インターロック機能	マイコンによる機械運転停止(手動復帰)
脚	樹脂製150~180mm調整可能
製品質量	121kg 本体 80kg (梱包時 89kg) ストッカ 41kg(梱包時 54kg)
梱包	本体 ダンボール梱包(木製下台) 幅805×奥行710×高さ890mm ストッカ ダンボール梱包 幅815×奥行925×高さ1055mm
付属品	スコップ、排水接続管
オプション	―
使用条件	周囲温度5~35℃ 給水圧 0.05~0.78MPa 電圧変動 定格電圧±10%

※仕様・外観につきましては、改良のため予告なく変更することがあります。

1. 設置条件について
   場所、給排水、電源等は取扱説明書・据付工事説明書に従って正しく行ってください。
   また、本体設置スペースは、設置条件により若干異なることがありますので、10mm程度余裕をとってください。
   (吸排気スペース・配管スペース等は本体設置スペースとは別に確保が必要です。)
2. 電源コードにはプラグが付いていません。
3. 製品コード:F034、30LQ

※キャスター付き台枠を取り付けている為、
外形寸法が下記の様に変わります。
幅+20 奥行+20 高さ(上部給水管)+120mm

ホシザキチップアイスメーカー CM-300AK-SA [オーガー方式]

設計	製図	尺度	第3角法
2013.02.21 (改訂日)	作成日 2009.06.01	図番 D04825	改訂 3

1/20

この図面は印刷の都合上、尺度が正しく再現されていません。