No.	品　名 NAME	台数 QUANTITY	型　式 MODEL　・　寸　法 MEASUR
	パワークックガステーブル		ＭＧＴＸ－０９６Ｃ

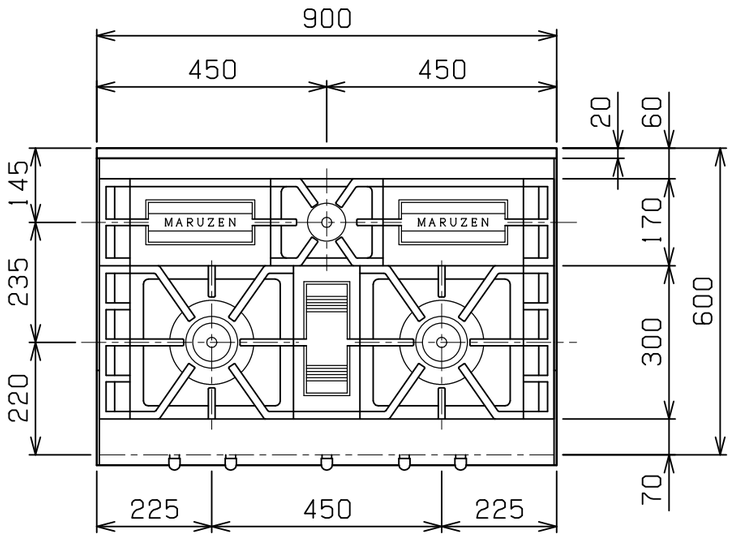

種　類		片面式		
外形寸法		間　口	奥　行	高　さ
		９００	６００	８００
ガス消費量	都市ガス	３１．５kW（27，000kcal／h）		
	ＬＰガス	２８．５kW（2．04kg／h）		
ガス接続口	都市ガス	２５Ａ		
	ＬＰガス	２５Ａ		
バーナー種類	大	鋳鉄製　網式リングバーナー（φ１６５）×２		
	小	鋳鉄製　網式リングバーナー（φ８０）　×１		
製品重量		７５ｋｇ		

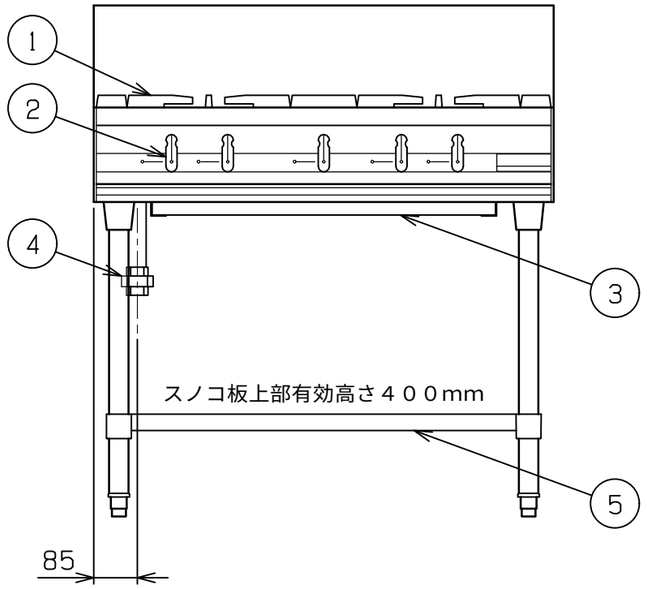

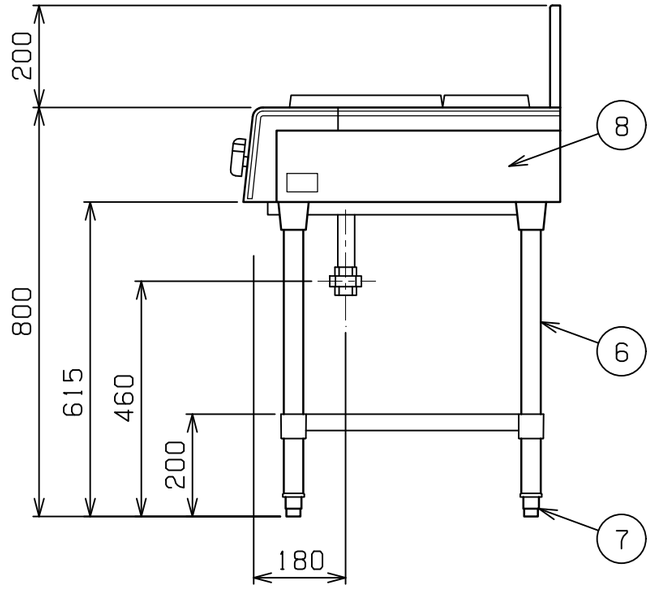

部番	品　　名	材　質	備　　考
1	ゴトク	ＦＣ	黒塗装
2	ガスコック	Ｃ３７７１	圧電式自動点火
3	シル受	ＳＵＳ４３０	ｔ１．０　取手アルミ
4	ガス接続口		ユニオン
5	スノコ板	ＳＵＳ４３０	ｔ１．０　Ｎｏ.４仕上
6	脚	ＳＵＳ３０４	ｔ１．０　φ３８
7	アジャスト	ＳＵＳ３０４	
8	本体側板	カラー鉄板	ｔ０．８　（白）

※　設置上の注意　熱機器の設置については安全の為、消防法の設置基準に従って設置してください。

※　改善の為、仕様及び外観を予告なしに変更することがあります。

業務用総合厨房機器メーカー

株式会社マルゼン

MARUZEN CO.,LTD.

変更事項 ALTERATION	縮尺 SCALE	日付 DATE	図番 DRAWING No.	工事名 TITLE	備考 REMARKS
	1/12	・　・	０１９０６		
	検図 CHECK	設計 DESIGN	製図 DRAW	営業担当 CHARGE	図面名称 DRAWING CORD	承認印 APPROVED
					パワークックガステーブル	

２００５．４