| No. | 品　名 NAME | 台数 QUANTITY | 型　式 MODEL　・　寸　法 MEASUR |
|---|---|---|---|
| | スタンダードシリーズ　ガスフライヤー | | MGF－23J |

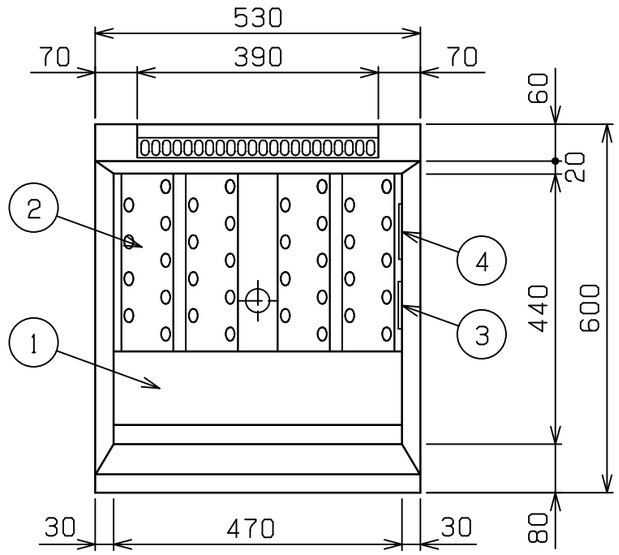


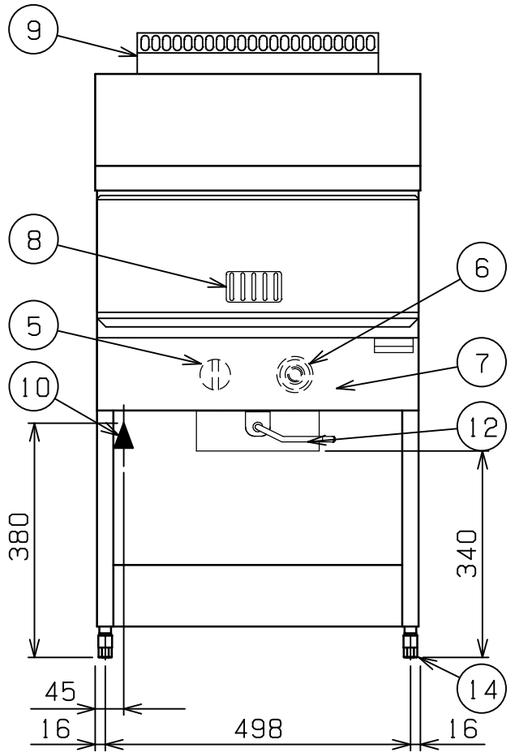


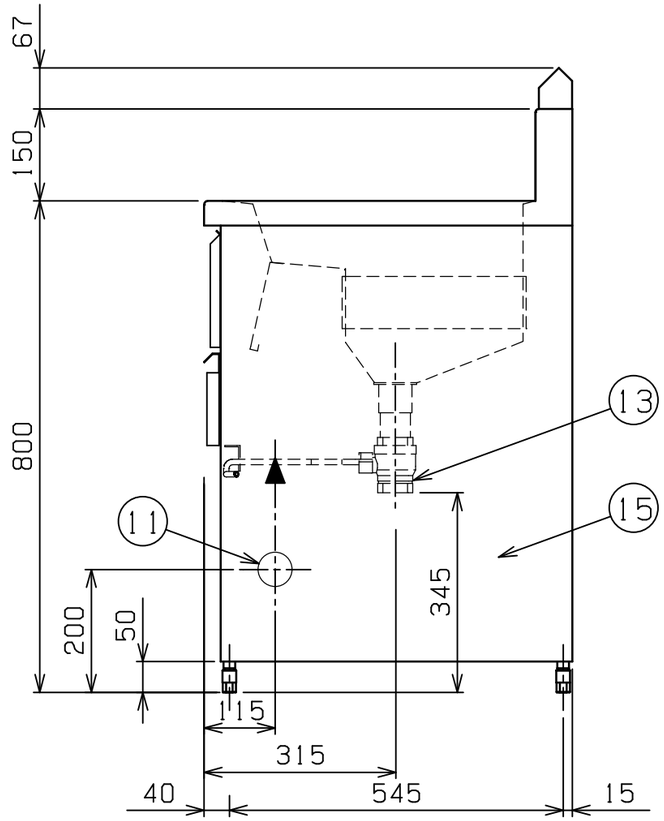


| 種　類 | | レギュラータイプ　一槽式 | | |
|---|---|---|---|---|
| 外形寸法 | | 間　口 | 奥　行 | 高　さ |
| | | 530 | 600 | 800 |
| 油　量 | | 23ℓ | | |
| ガス消費量 | 都市ガス | 11．6kW（10，000kcal／h） | | |
| | LPガス | 11．6kW（0．83kg／h） | | |
| ガス接続口 | 都市ガス | 15A | | |
| | LPガス | 15A | | |
| 加熱方式 | | 中間加熱方式 | | |
| バーナー種類 | | 鋳鉄製　網式バーナー　×1 | | |
| 安全装置 | | 立消え安全装置（サーモカップル方式）<br>過熱防止装置 | | |
| 製品重量 | | 41kg | | |
| レンタル時付属品 | | 仕切網（1），油缶　大（1），<br>油コシ網　大（1），<br>油切板（1），油切網（1） | | |

| 部番 | 品　名 | 材　質 | 備　考 |
|---|---|---|---|
| 1 | 油　槽 | SUS430L | t1．0 深さ120mm |
| 2 | ホールヒートパイプ | SUS430L | t1．0 |
| 3 | ハイリミット感熱棒 | SUS304 | 液体膨張式　本体側板取付 |
| 4 | サーモ感熱棒 | C1220 | クロムメッキ仕上 |
| 5 | ガスコック | C3771 | 圧電式自動点火　安全装置付<br>（操作カバー内側） |
| 6 | サーモスタット | ADC | 160℃～220℃<br>（操作カバー内側） |
| 7 | 操作カバー | SUS430 | t0．7 No.4仕上 |
| 8 | のぞき窓 | SUS430 | t0．8 No.4仕上 |
| 9 | 煙突カバー | SUS430 | t1．0 |
| 10 | ガス接続口 | | R1／2 |
| 11 | ガス配管口 | | 本体左側　φ56 |
| 12 | 排油コックハンドル | SS | φ9　　クロムメッキ仕上 |
| 13 | 排油口 | | 40A |
| 14 | アジャスト | ZDC | クロムメッキ仕上 |
| 15 | 本　体 | SUS430 | t0．7 No.4仕上 |

※　設置上の注意　熱機器の設置については安全の為、消防法の設置基準に従って設置してください。

※　改善の為、仕様及び外観を予告なしに変更することがあります。

業務用総合厨房機器メーカー

株式会社マルゼン

MARUZEN　CO.,LTD.

| 変更事項 ALTERATION | 縮尺 SCALE | 日付 DATE | 図番 DRAWING No. | 工事名 TITLE | 備考 REMARKS |
|---|---|---|---|---|---|
| 2010.6.24<br>日豊機工株式会社　編集 | 1/10 | ・　・ | 03829 | | |

| 検図 CHECK | 設計 DESIGN | 製図 DRAW | 営業担当 CHARGE | 図面名称 DRAWING CORD | 承認印 APPROVED |
|---|---|---|---|---|---|
| | | | | スタンダードシリーズ　ガスフライヤー | |